Ghidi

WIR PLANEN UND PRODUZIEREN

Behaelter aus Edehlstahl

EDELSTAHLTANKS FÜR **WEIN**

Von 25 Bis 2000 L.

0 1.	Mod. FPP fuer wien Oenol. Oel Luftsystem	3
02.	Mod. FPP fuer wien luftsystem	4
03.	Botticella	5
04.	Mod. FCG Oenol. Oel Luftsystem	6
05.	Mod. FCG luftsystem	7
06.	Mod. FCGS lagertank	8
07.	Mod. FPS lagertank	9
08.	Cisterna	10
09.	Danubio	11

AB 2000 L.

01.	Mod. FCGS lagertank	12
02.	Mod. FPS lagertank	13
03.	Mod. Isolierung	14
04.	Mod. FIGS fermentino	15
05.	Mod. FIG fermentino luftsystem	16
06.	Mod. FCG luftsystem	17

01. MOD. FPP FUER WIEN OENOL. OEL LUFTSYSTEM

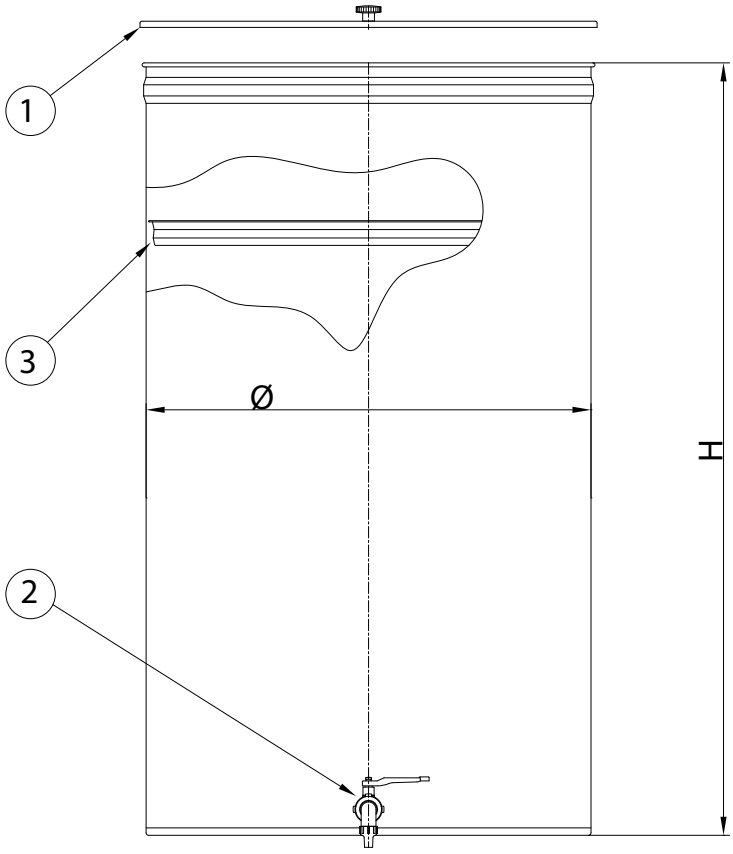

CODE O/MANNL.	CODE M/MANNL.	L.	Ø	H
20050	*****	50	365	500
20075	*****	75	365	750
20100	*****	100	410	750
20150	*****	150	510	750
20200	*****	200	510	1000
20300	*****	300	620	1000
20400	20407	400	720	1000
20500	20507	500	720	1250
20600	20607	600	720	1500
20800	20807	800	920	1250
21000	21007	1000	920	1500
21500	21507	1500	1160	1500
22000	22007	2000	1310	1500

SERIENMAESSIGIE AUSSTATTUNG

1. STAUB DECKEL
2. NIROSTA VENTIL 1”
3. SCHWIMMENDER DECKEL

WUNSCHAUSSTATTUNG

A. NIROSTA FUSSGESTELL

B. MANNLOCH RUND Ø 300 mm.

SIEHE ZUBEHOERTEILE

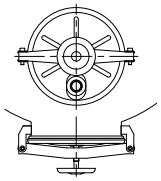

B.

02. IMMERVOLLTANK MOD. FPP FUER WEIN LUFTSYSTEM

CODE O/MANNL.	CODE M/MANNL.	L.	Ø	H
*****	*****	*****	*****	*****
*****	*****	*****	*****	*****
*****	*****	*****	*****	*****
40100	*****	100	410	750
40150	*****	150	510	750
40200	*****	200	510	1000
40300	*****	300	620	1000
40400	40407	400	720	1000
40500	40507	500	720	1250
40600	40607	600	720	1500
40800	40807	800	920	1250
41000	41007	1000	920	1500
41500	41507	1500	1160	1500
42000	42007	2000	1310	1500

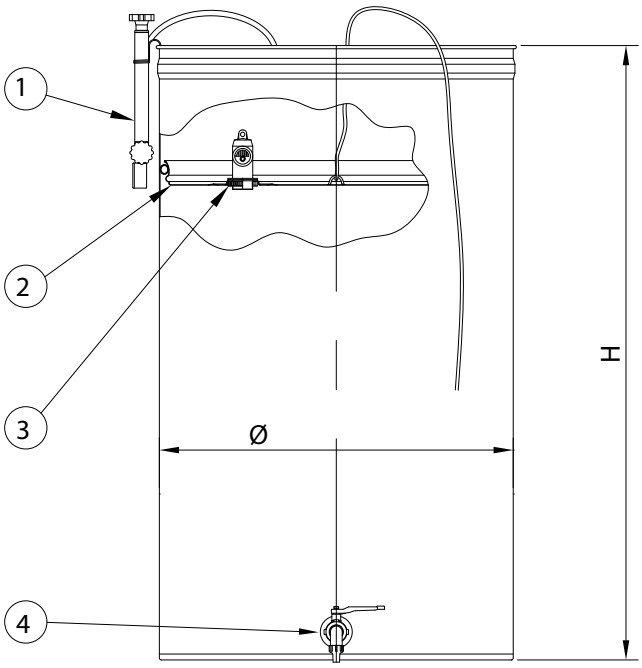

WUNSCHAUSSTATTUNG

A. NIROSTA FUSSGESTELL

SERIENMAESSIGIE AUSSTATTUNG

1. ZUBEHOER KOMPLETT LUFTSYSTEM
2. SCHWIMMENDER DECKEL LUFTSYSTEM
3. ENTLUEFTUNGS VENTIL
4. NIROSTA VENTIL 1”

03. LAGERTANK MOD. BOTTICELLA

CODE	L.	Ø	H	L	LV	HV
90330	330	920	1320	625	500	350
90500	500	920	1320	875	750	350
90670	670	920	1320	1125	1000	350

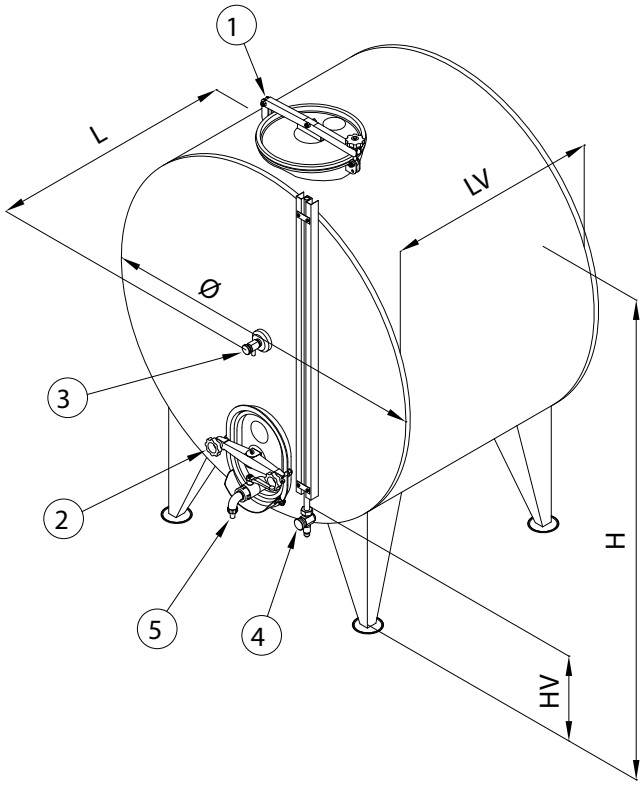

SERIENMAESSIGIE AUSSTATTUNG

1. TUERCHEN MIT HEBEL Ø 300 MM.
2. MANNLOCH OVAL 190x265 MM.
3. NIROSTA KOSTHAHN
4. NIROSTA STANDANZEIGER MIT SCHUTZBLECH
5. NIROSTA VENTIL 1”

04. MOD. FCG OENOL. OEL LUFTSYSTEM

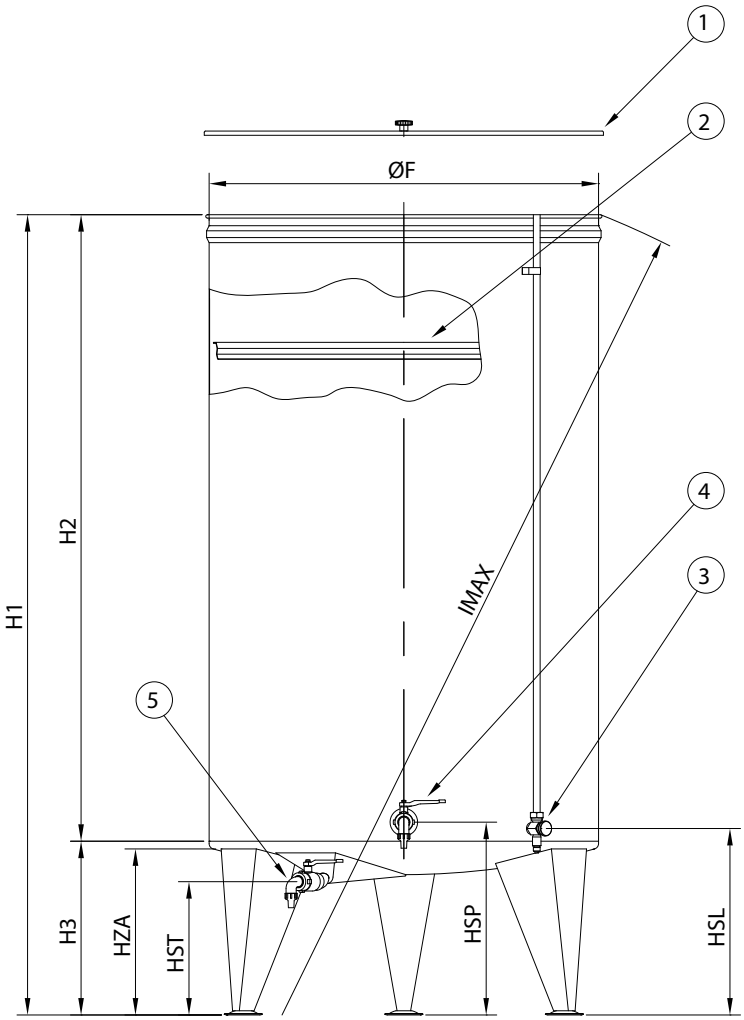

WUNSCHAUSSTATTUNG

A. NIROSTA KOSTHAHN *Code 7090*

B. SCHUTZBLECH FUER STANDROHR PRO METER *Code 7092*

C. KUGELHAEHNE UND FLACHVENTILE - ALLER ART

D. MANNLOCH RUND Ø 300 mm.

E. H. FUESSE mm.600 - H. FUESSE mm.500 - REGULIERBARE FUESSE

SIEHE ZUBEHOERTEILE

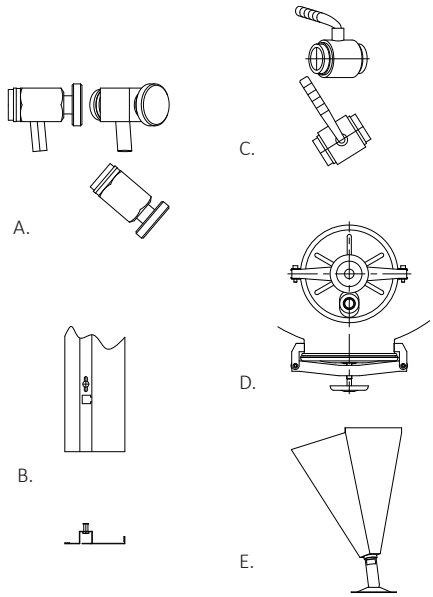

SERIENMAESSIGIE AUSSTATTUNG

1. STAUBDECKEL
2. SCHWIMMENDER DECKEL OENOLOGISCHEM OEL SYSTEM
3. NIROSTA STANDANZEIGER
4. KLARABLAUF NIROSTA VENTIL 1”
5. RESTABLAUF NIROSTA VENTIL 1”

CODE O/MANNL.	CODE M/MANNL.	L.	ØF	H1	H2	H3	HSL	HSP	HST	FUESSE	HZA	IMAX
70300	*****	300	620	1410	1000	410	440	455	315	3	390	1500
70400	70407	400	720	1410	1000	410	440	455	315	3	390	1525
70500	70507	500	720	1660	1250	410	440	455	315	3	390	1755
70600	70607	600	720	1910	1500	410	440	455	315	3	390	1995
70800	70807	800	920	1660	1250	410	440	455	315	3	390	1810
71000	71007	1000	920	1910	1500	410	440	455	315	3	390	2045
71500	71507	1500	1160	1905	1500	405	435	435	215	3	400	2050
72000	72007	2000	1310	1910	1500	410	440	440	220	3	400	2045

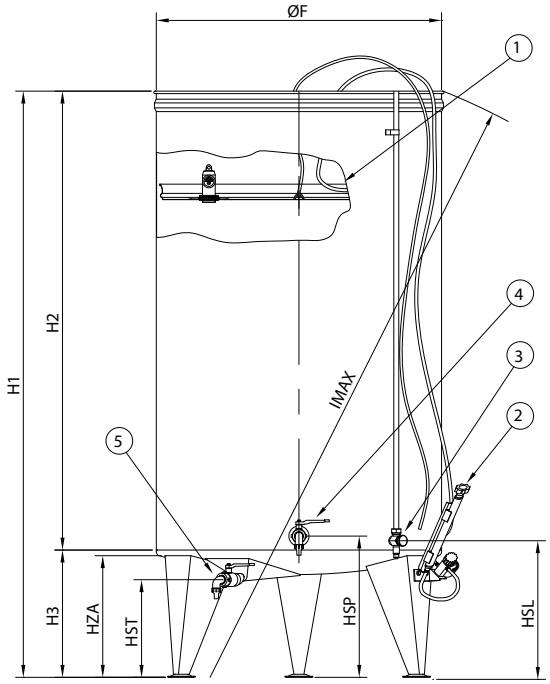

05. IMMERVOLLTANK MOD. FCG FUER WEIN LUFTSYSTEM

SERIENMAESSIGIE AUSSTATTUNG

1. SCHWIMMENDER DECKEL LUFTSYSTEM
2. ZUBEHOER KOMPLETT LUFTSYSTEM
3. NIROSTA STANDANZEIGER
4. KLARABLAUF NIROSTA VENTIL 1”
5. RESTABLAUF NIROSTA VENTIL 1”

CODE O/MANNL.	CODE M/MANNL.	L.	ØF	H1	H2	H3	HSL	HSP	HST	FUESSE	HZA	IMAX
80300	*****	300	620	1410	1000	410	440	455	315	3	390	1500
80400	80407	400	720	1410	1000	410	440	455	315	3	390	1525
80500	80507	500	720	1660	1250	410	440	455	315	3	390	1755
80600	80607	600	720	1910	1500	410	440	455	315	3	390	1995
80800	80807	800	920	1660	1250	410	440	455	315	3	390	1810
81000	81007	1000	920	1910	1500	410	440	455	315	3	390	2045
81500	81507	1500	1160	2160	1500	405	435	435	215	3	400	2115
82000	82007	2000	1310	2165	1500	410	440	440	220	3	400	2170

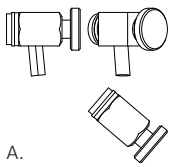
A.

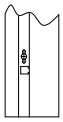
B.

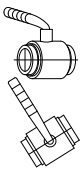
C.

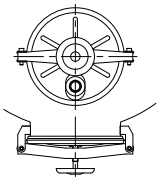
D.

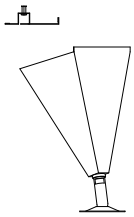
E.

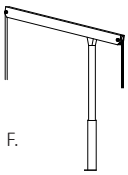
F.

WUNSCHAUSSTATTUNG

A. NIROSTA KOSTHAHN *Code 7090*
B. SCHUTZBLECH FUER STANDROHR PRO METER *Code 7092*
C. KUGELHAEHNE UND FLACHVENTILE ALLER ART
D. MANNLOCH RUND Ø 300 mm.
E. H. FUESSE mm.600 - H. FUESSE mm.500 - REGULIERBARE FUESSE
F. GALGE *Code 7093*

SIEHE ZUBEHOERTEILE

06. LAGERTANK MOD. FCGS

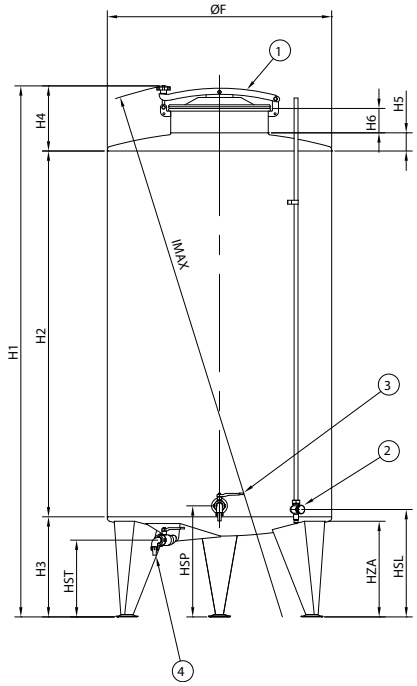

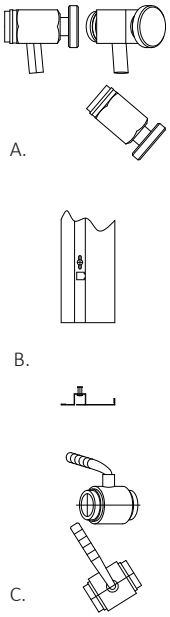

SERIENMAESSIGIE AUSSTATTUNG

1. TUERCHEN MIT HEBEL Ø 400 MM.
2. NIROSTA STANDANZEIGER
3. KLARABLAUF NIROSTA VENTIL 1”
4. RESTABLAUF NIROSTA VENTIL 1”

WUNSCHAUSSTATTUNG

A. NIROSTA KOSTHAHN *Code 7090*

B. SCHUTZBLECH FUER STANDROHR PRO METER *Code 7092*

C. NIROSTA KOSTHAHN *Code 7090*

D. MANNLOCH RUND Ø 300 mm.

E. H. FUESSE mm.600 - H. FUESSE mm.500 - REGULIERBARE FUESSE

F. KLEMME UND STANDANZEIGER FUER STICHSTOFF *Code AC0021*

SIEHE ZUBEHOERTEILE

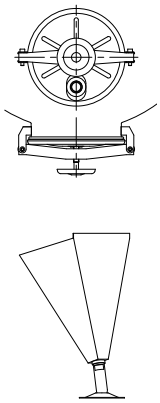

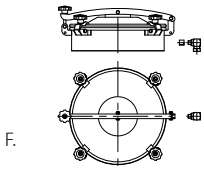

CODE O/MANNL.	CODE M/MANNL.	L.	ØF	H1	H2	H3	H4	HSP	HST	FUESSE	HZA	IMAX
60300	*****	300	620	1670	1000	410	260	455	315	3	390	1670
60400	60407	400	720	1675	1000	410	265	455	315	3	390	1675
60500	60507	500	720	1925	1250	410	265	455	315	3	390	1925
60600	60607	600	720	2175	1500	410	265	455	315	3	390	2170
60800	60807	800	920	1930	1250	410	270	455	315	3	390	1990
61000	61007	1000	920	2180	1500	410	270	455	315	3	390	2235
61500	61507	1500	1160	2210	1500	405	305	435	215	3	400	2235
62000	62007	2000	1310	2215	1500	410	305	440	220	3	400	2245

07. LAGERTANK MOD. FPS

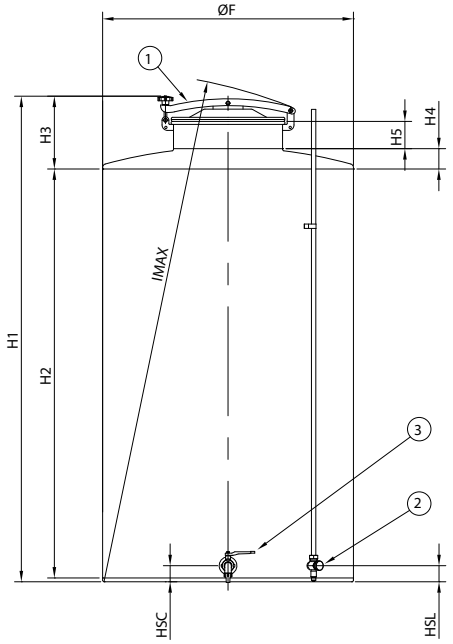

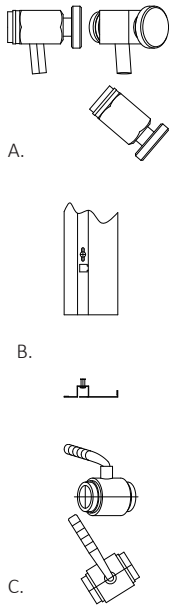

SERIENMAESSIGIE AUSSTATTUNG

1. TUERCHEN MIT HEBEL Ø 400 MM.
2. NIROSTA STANDANZEIGER
3. RESTABLAUF NIROSTA VENTIL 1”

WUNSCHAUSSTATTUNG

A. NIROSTA KOSTHAHN *Code 7090*

B. SCHUTZBLECH FUER STANDROHR PRO METER *Code 7092*

C. KUGELHAEHNE UND FLACHVENTILE - ALLER ART

D. MANNLOCH RUND Ø 300 mm.

E. KLEMME UND STANDANZEIGER
FUER STICHSTOFF *Code AC0021*

F. NIROSTA FUSSGESTELL

SIEHE ZUBEHOERTEILE

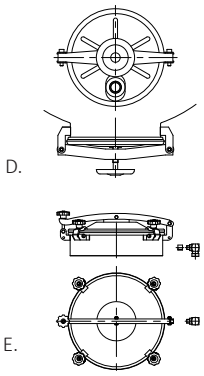

CODE O/MANNL.	CODE M/MANNL.	L.	ØF	H1	H2	H3	H4	H5	H6	HSL	HSC	IMAX
50300	*****	300	620	1275	1000	15	260	65	100	50	60	1345
50400	50407	400	720	1280	1000	15	265	70	100	50	60	1370
50500	50507	500	720	1530	1250	15	265	70	100	50	60	1600
50600	50607	600	720	1780	1500	15	265	70	100	50	60	1835
50800	50807	800	920	1535	1250	15	270	75	100	50	60	1645
51000	51007	1000	920	1785	1500	15	270	75	100	50	60	1875
51500	51507	1500	1160	1825	1500	20	305	115	100	60	60	1960
52000	52007	2000	1310	1825	1500	20	305	115	100	60	60	1990

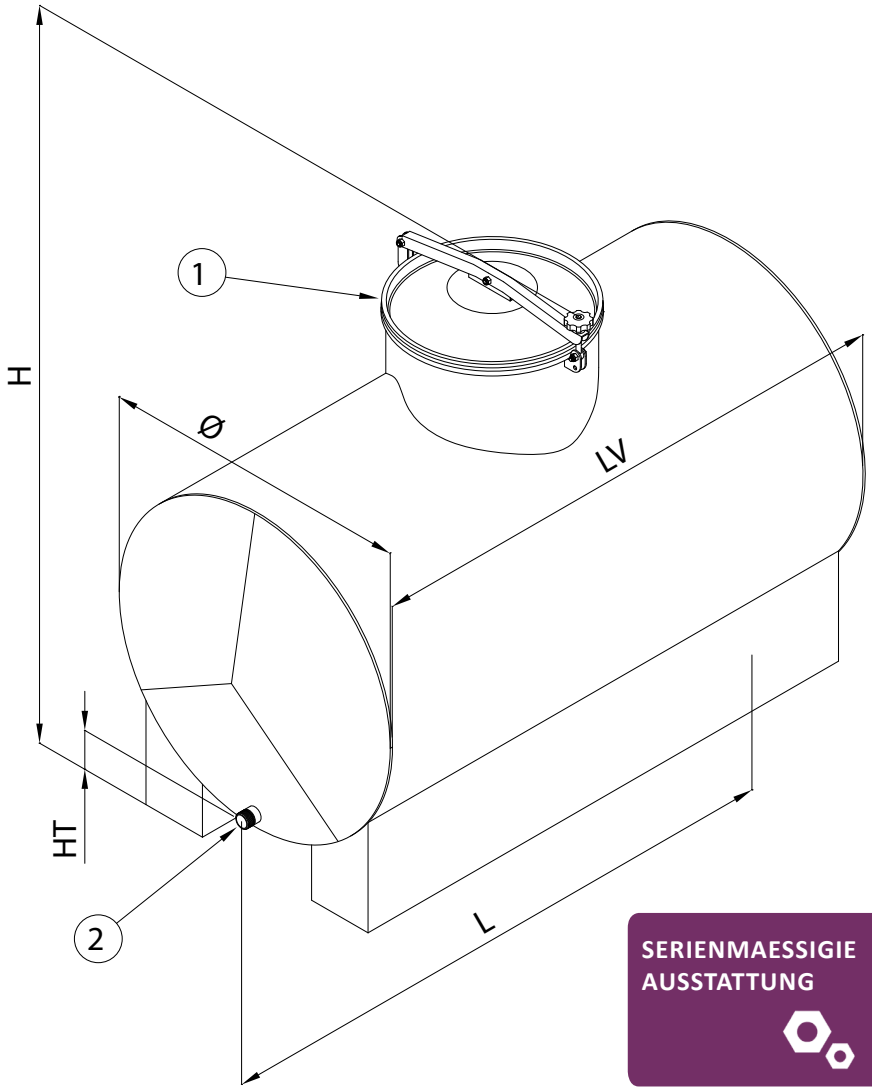

SERIENMAESSIGIE AUSSTATTUNG

1. TUERCHEN MIT HEBEL Ø 400 MM. UND ENTLUEFTUNGSVENTIL
2. KLARABLAUF (Ø ANGEBEN)

08. BEHAELTER MOD. CISTERNA

CODE	L.	Ø	H	HT	L	LV
150300	300	620	975	100	1135	1000
150400	400	720	1075	100	1135	1000
150500	500	720	1075	100	1385	1250
150600	600	720	1075	100	1635	1500
150800	800	920	1275	100	1385	1250
151000	1000	920	1275	100	1635	1500
151500	1500	1160	1515	100	1635	1500
152000	2000	1310	1550	100	1635	1500

WUNSCHAUSSTATTUNG

A. KUGELHAEHNE UND FLACHVENTILE - ALLER ART

SIEHE ZUBEHOERTEILE

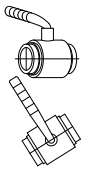

A.

09. LAGERTANK MOD. DANUBIO

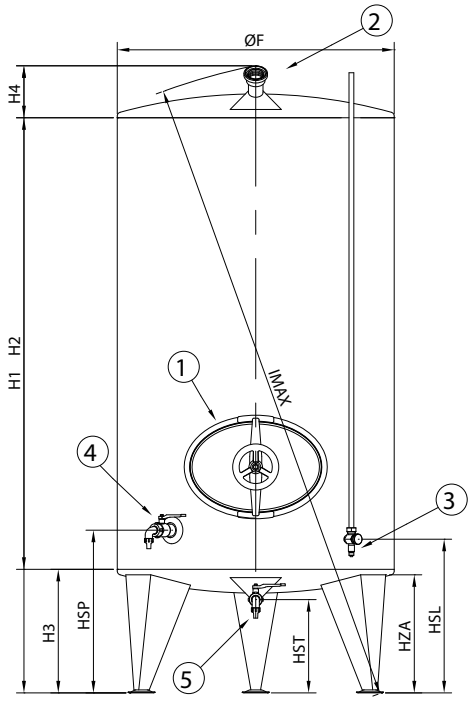

SERIENMAESSIGIE AUSSTATTUNG

1. MANNLOCH OVAL 300X435
2. EINFUELLSTUTZE IG DIN 11851/405 DN50
3. NIROSTA STANDANZEIGER
4. KLARABLAUF NIROSTA VENTIL 1”
5. RESTABLAUF NIROSTA VENTIL 1”

WUNSCHAUSSTATTUNG

A. NIROSTA KOSTHAHN *Code 7090*

B. SCHUTZBLECH FUER STANDROHR PRO METER *Code 7092*

C. KUGELHAEHNE UND FLACHVENTILE - ALLER ART

SIEHE ZUBEHOERTEILE

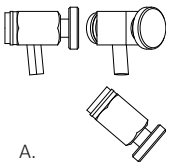

A.

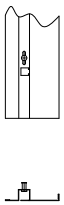

B.

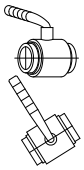

C.

CODE	L.	ØF	H1	H2	H3	H4	HSL	HSP	HST	HZA	HP	IMAX
60801	800	920	1835	1250	410	175	510	540	315	390	170	1840
61001	1000	920	2085	1500	410	175	510	540	315	390	170	2090
61501	1500	1160	2085	1500	405	175	510	540	315	400	170	2100
62001	2000	1310	2085	1500	405	175	510	540	315	400	170	2110
62501	2500	1310	2565	1875	515	175	510	540	415	510	170	2635
63001	3000	1310	2940	2250	515	175	510	540	415	510	170	3010

01. LAGERTANK MOD. FCGS

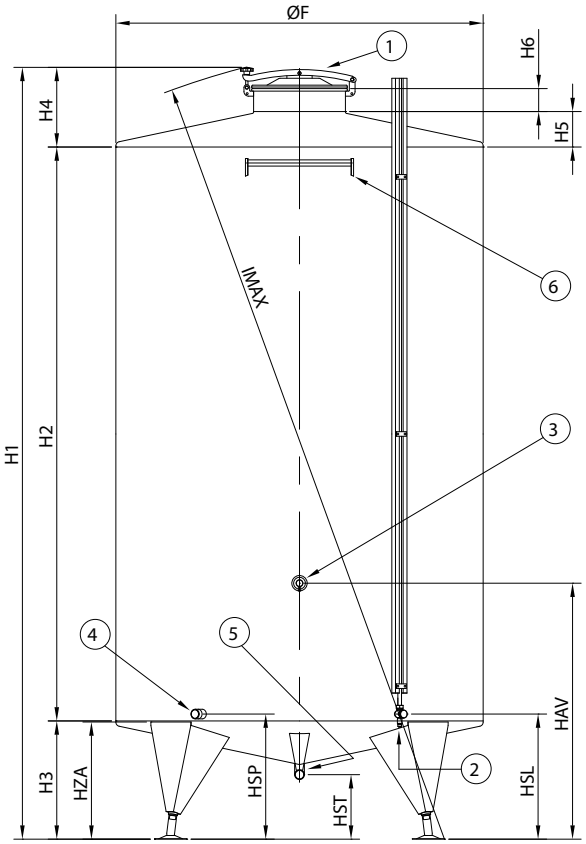

WUNSCHAUSSTATTUNG

A. MANNLOCH RUND Ø 400 mm *Code AP0003*

B. MANNLOCH OVAL 304x400 mm *Code AP0004*

C. MANNLOCH 4-ECKIG 420x310 mm *Code AP0005*

D. MANNLOCH 4-ECKIG 530x400 mm *Code AP0006*

E. MANNLOCH 300X435 EINGEPRESST - MÖGLICH NUR BEI DIAM. 1310 MM *Code AP0007*

F. MANNLOCH 4-ECKIG HORIZONTAL 310x420 *Code AP0008*

G. MANNLOCH 4-ECKIG HORIZONTAL 400x530 *Code AP0009*

H. CKLEMME UND STANDANZEIGER - FUER STICHSTOFF *Code AC0021*

I. KUEHLMANTEL

J. THERMOMETER *Code AZ0041*

K. KUGELHAEHNE UND FLACHVENTILE - ALLER ART

L. ÜBERSCHWALLUNGSROHR *Ø 40 Code AZ1001 - Ø 50 Code AZ1002 - Ø 60 Code AZ1003*

M. DISPERSIERSCHEIBE ZUR - BEWASSERUNG DES KUCHENS

Ø 40 Code AZ1004 - Ø 50 Code AZ1005 - Ø 60 Code AZ1006

N. BODENERHITZUNG

SIEHE ZUBEHOERTEILE

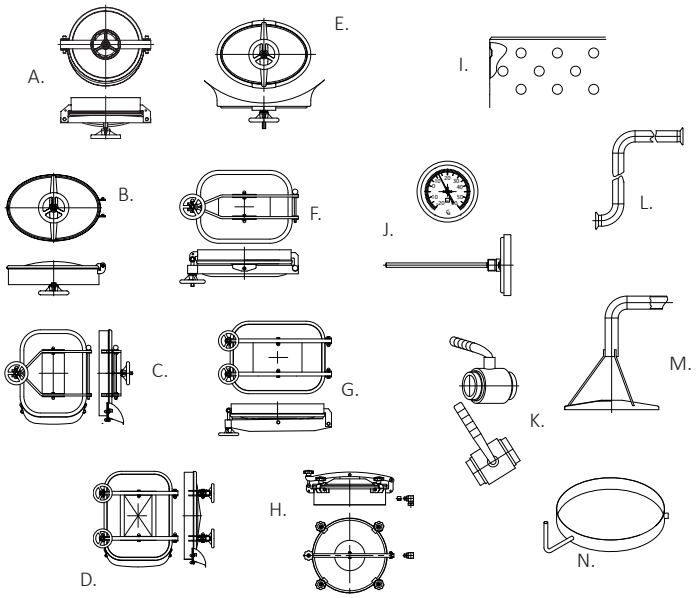

SERIENMAESSIGIE AUSSTATTUNG

1. TUERCHEN MIT HEBEL Ø 400 MM.
2. NIROSTA STANDANZEIGER MIT SCHUTZBLECH
3. NIROSTA KOSTHAHN
4. KLARABLAUF (Ø ANGEBEN)
5. RESTABLAUF (Ø ANGEBEN)
6. HALTERUNG FUER TREPPE

CODE	L.	ØF	H1	H2	H3	H4	H5	H6	HSL	HAV	HSP	HST	FUESSE	HZA	IMAX
FCGS2500A	2500	1310	2695	1875	515	305	115	100	615	1215	545	325	3 reg.	510	2735
FCGS3000A	3000	1310	3070	2250	515	305	115	100	615	1215	545	325	3 reg.	510	3110
FCGS3000B	3000	1600	2360	1500	515	345	155	100	615	1215	545	280	4 reg.	510	2520
FCGS4000A	4000	1600	2860	2000	515	345	155	100	615	1215	545	280	4 reg.	510	2995
FCGS5000A	5000	1600	3360	2500	515	345	155	100	615	1215	545	280	4 reg.	510	3475
FCGS5000B	5000	1800	2860	2000	515	345	155	100	615	1215	545	280	4 reg.	510	3005
FCGS6000A	6000	1600	3860	3000	515	345	155	100	615	1215	545	280	4 reg.	510	3960
FCGS6500A	6500	1800	3360	2500	515	345	155	100	615	1215	545	280	4 reg.	510	3485
FCGS8000A	8000	1800	3860	3000	515	345	155	100	615	1215	545	280	4 reg.	510	3970
FCGS8000B	8000	2100	3395	2500	530	365	165	100	630	1230	560	275	4 reg.	525	3550
FCGS10000A	10000	2100	3895	3000	530	365	165	100	630	1230	560	275	4 reg.	525	4030
FCGS13500A	13500	2400	3920	3000	530	390	195	100	630	1230	560	255	5 reg.	525	4185

02. LAGERTANK MOD. FPS

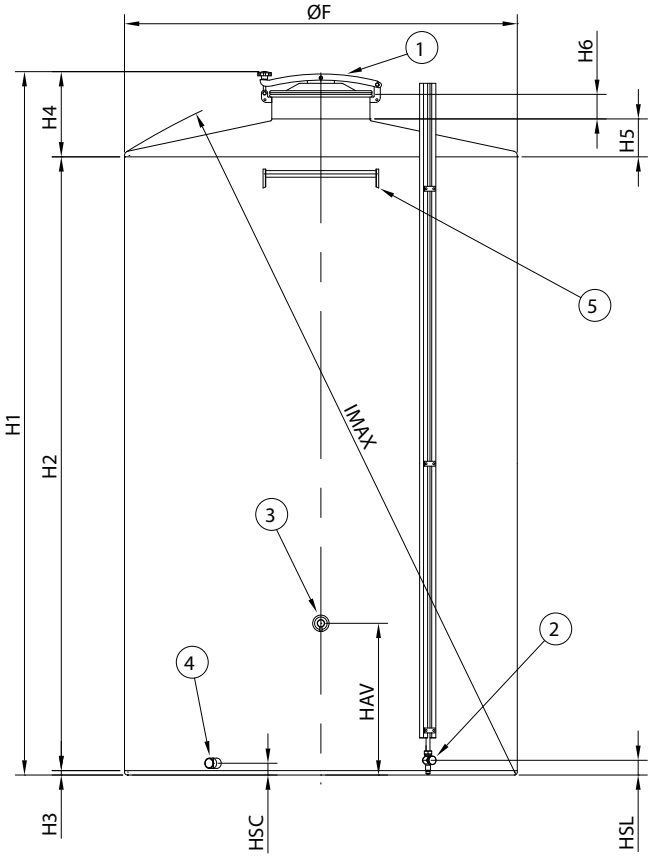

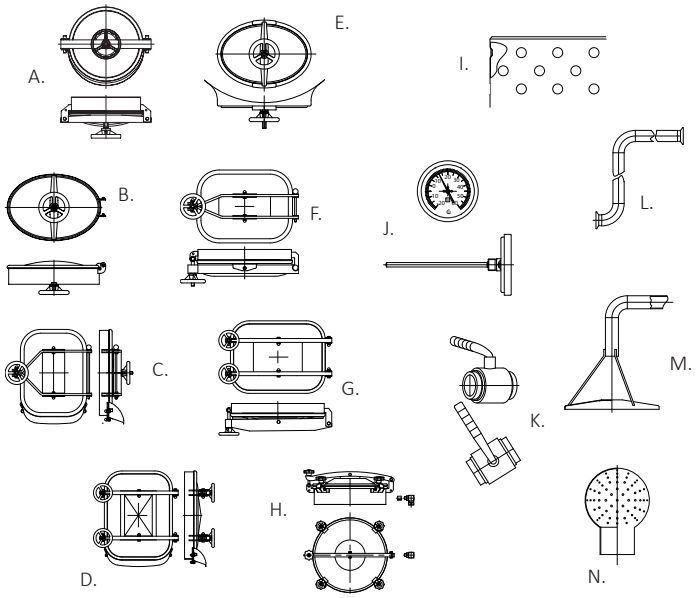

WUNSCHAUSSTATTUNG

A. MANNLOCH RUND Ø 400 mm *Code AP0003*

B. MANNLOCH OVAL 304x400 mm *Code AP0004*

C. MANNLOCH 4-ECKIG 420x310 mm *Code AP0005*

D. MANNLOCH 4-ECKIG 530x400 mm *Code AP0006*

E. MANNLOCH 300X435 EINGEPRESST - MÖGLICH NUR BEI DIAM. 1310 MM *Code AP0007*

F. MANNLOCH 4-ECKIG HORIZONTAL 310x420 *Code AP0008*

G. MANNLOCH 4-ECKIG HORIZONTAL 400x530 *Code AP0009*

H. CKLEMME UND STANDANZEIGER - FUER STICHSTOFF *Code AC0021*

I. KUEHLMANTEL

J. THERMOMETER *Code AZ0041*

K. KUGELHAEHNE UND FLACHVENTILE - ALLER ART

L. ÜBERSCHWALLUNGSROHR *Ø 40 Code AZ1001 - Ø 50 Code AZ1002 - Ø 60 Code AZ1003*

M. DISPERSIERSCHEIBE ZUR - BEWASSERUNG DES KUCHENS
Ø 40 Code AZ1004 - Ø 50 Code AZ1005 - Ø 60 Code AZ1006

N. SPRUEHBALL *Cod AZ0071*

SIEHE ZUBEHOERTEILE

SERIENMAESSIGIE AUSSTATTUNG

1. TUERCHEN MIT HEBEL Ø 400 MM.
2. NIROSTA STANDANZEIGER MIT SCHUTZBLECH
3. NIROSTA KOSTHAHN
4. KLARABLAUF (Ø ANGEBEN)
5. HALTERUNG FUER TREPPE

CODE	L.	ØF	H1	H2	H3	H4	H5	H6	HSL	HAV	HSC	IMAX
FPS2500A	2500	1310	2200	1875	20	305	115	100	100	720	50	2335
FPS3000A	3000	1310	2575	2250	20	305	115	100	100	720	50	2685
FPS3000B	3000	1600	1865	1500	20	345	155	100	100	720	50	2210
FPS4000A	4000	1600	2365	2000	20	345	155	100	100	720	50	2580
FPS5000A	5000	1600	2865	2500	20	345	155	100	100	720	50	3005
FPS5000B	5000	1800	2365	2000	20	345	155	100	100	720	50	2715
FPS6000A	6000	1600	3365	3000	20	345	155	100	100	720	50	3480
FPS6500A	6500	1800	2865	2500	20	345	155	100	100	720	50	3105
FPS8000A	8000	1800	3365	3000	20	345	155	100	100	720	50	3525
FPS8000B	8000	2100	2885	2500	20	365	165	100	100	720	50	3165
FPS10000A	10000	2100	3385	3000	20	365	165	100	100	720	50	3580
FPS13500A	13500	2400	3410	3000	20	390	195	100	100	720	50	3860

03. BEHAELTER MIT ISOLIERUNG

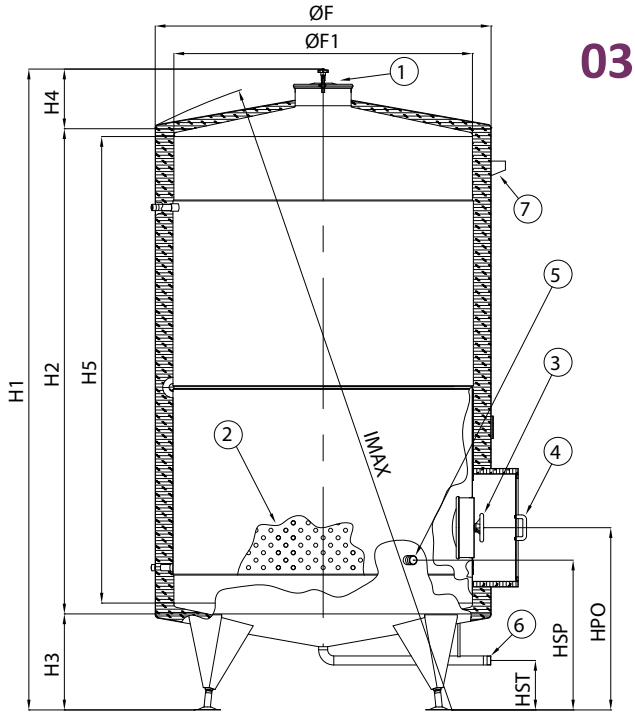

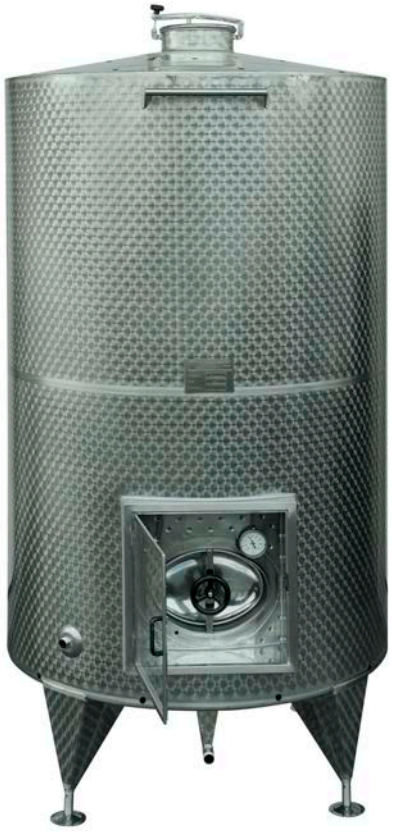

SERIENMAESSIGIE AUSSTATTUNG

1. TUERCHEN MIT HEBEL Ø 300 MM.
2. KUEHLMANTEL
3. MANNLOCH OVAL 304x400
4. MANNLOCH FUER ISOLIERTEN BEHAELTER
5. KLARABLAUF (Ø ANGEBEN)
6. RESTABLAUF (Ø ANGEBEN)
7. HALTERUNG FUER TREPPE

WUNSCHAUSSTATTUNG

A. SPRUEHBALL *Code AZ0071*

B. DEKANTIERHAHN MIT FLANSCH

C. KUGELHAEHNE UND FLACHVENTILE - ALLER ART

D. THERMOMETER *Code AZ0041*

SIEHE ZUBEHOERTEILE

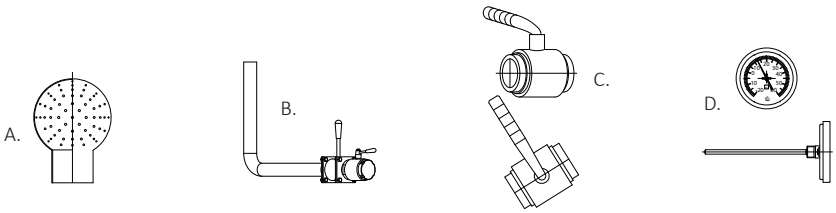

CODE	L.	ØF	H1	H2	H3	H4	ØF1	H5	HPO	HSP	HST	FUESSE	IMAX
ISO1000A	1000	1160	2305	1500	515	290	920	1400	975	805	330	3 reg.	2340
ISO1500A	1500	1310	2320	1500	515	305	1160	1400	975	805	325	3 reg.	2350
ISO2000A	2000	1500	2360	1500	515	345	1310	1400	975	805	280	3 reg.	2645
ISO2500A	2500	1500	2735	1875	515	345	1310	1775	975	805	280	4 reg.	2990
ISO3000A	3000	1500	3115	2250	515	345	1310	2150	975	805	280	4 reg.	3130
ISO3000B	3000	1800	2360	1500	515	345	1600	1400	975	805	280	4 reg.	2680
ISO4000A	4000	1800	2860	2000	515	345	1600	1900	975	805	280	4 reg.	3010
ISO5000A	5000	1800	3360	2500	515	345	1600	2400	975	805	280	4 reg.	3450
ISO5000B	5000	2100	2895	2000	530	365	1800	1900	990	820	275	4 reg.	3120
ISO6000A	6000	1800	3860	3000	515	345	1600	2900	975	805	280	4 reg.	3900
ISO6500A	6500	2100	3395	2500	530	365	1800	2400	990	820	275	4 reg.	3590
ISO8000A	8000	2100	3895	3000	530	365	1800	2900	990	820	275	4 reg.	4070
ISO8000B	8000	2300	3420	2500	530	390	2100	2400	990	820	255	5 reg.	3805
ISO10000A	10000	2300	3920	3000	530	390	2100	2900	990	820	255	5 reg.	4220

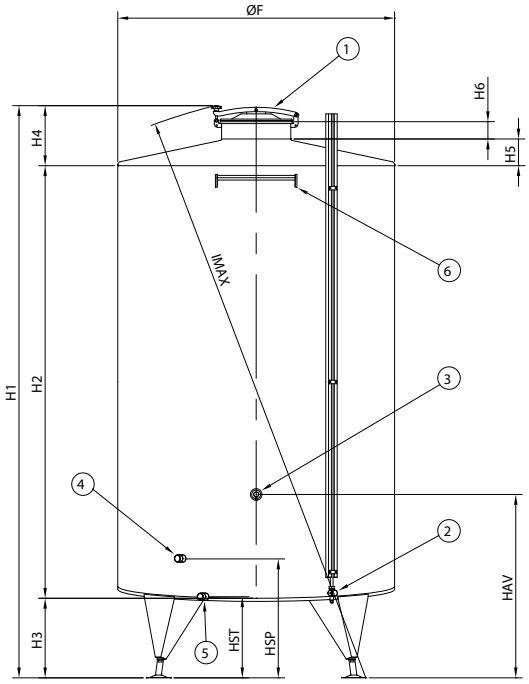

04. BEHAELTER MOD. FIGS FERMENTINO

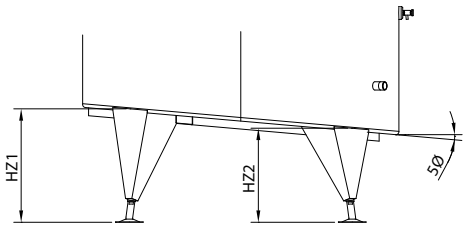

SERIENMAESSIGIE AUSSTATTUNG

1. TUERCHEN MIT HEBEL Ø 400 MM.
2. NIROSTA STANDANZEIGER MIT SCHUTZBLECH
3. NIROSTA KOSTHAHN
4. KLARABLAUF (Ø ANGEBEN)
5. RESTABLAUF (Ø ANGEBEN)
6. HALTERUNG FUER TREPPE

WUNSCHAUSSTATTUNG

A. MANNLOCH RUND Ø 400 mm *Code AP0003*

B. MANNLOCH OVAL 304x400 mm *Code AP0004*

C. MANNLOCH 4-ECKIG 420x310 mm *Code AP0005*

D. MANNLOCH 4-ECKIG 530x400 mm *Code AP0006*

E. MANNLOCH 300X435 EINGEPRESST - MÖGLICH NUR BEI DIAM. 1310 MM *Code AP0007*

F. MANNLOCH 4-ECKIG HORIZONTAL 310x420 *Code AP0008*

G. MANNLOCH 4-ECKIG HORIZONTAL 400x530 *Code AP0009*

H. CKLEMME UND STANDANZEIGER - FUER STICHSTOFF *Code AC0021*

I. KUEHLMANTEL

J. THERMOMETER *Code AZ0041*

K. KUGELHAEHNE UND FLACHVENTILE - ALLER ART

L. ÜBERSCHWALLUNGSROHR *Ø 40 Code AZ1001 - Ø 50 Code AZ1002 - Ø 60 Code AZ1003*

M. DISPERSIERSCHEIBE ZUR - BEWASSERUNG DES KUCHENS

Ø 40 Code AZ1004 - Ø 50 Code AZ1005 - Ø 60 Code AZ1006

N. BODENERHITZUNG

SIEHE ZUBEHOERTEILE

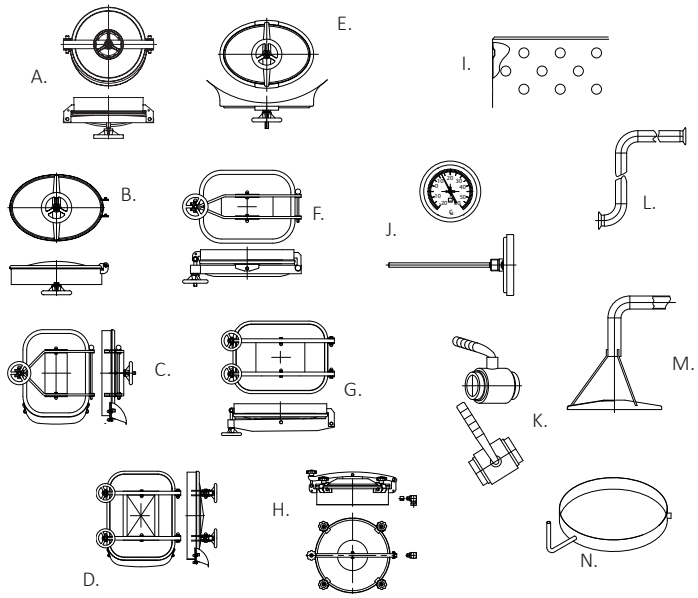

CODE	L.	ØF	H1	H2	H3	H4	H5	H6	HAV	HSP	HST	FUESSE	HZ1	HZ2	IMAX
FIGS1500A	LT.1500	1160	2255	1500	465	290	95	100	1165	700	475	4 reg.	540	475	2370
FIGS2000A	LT.2000	1310	2270	1500	465	305	115	100	1165	695	475	4 reg.	555	475	2400
FIGS2500A	LT.2500	1310	2645	1875	465	305	115	100	1165	695	475	4 reg.	555	475	2760
FIGS3000A	LT.3000	1310	3020	2250	465	305	115	100	1165	695	475	4 reg.	555	475	3120
FIGS3000B	LT.3000	1600	2305	1500	460	345	155	100	1160	690	470	4 reg.	575	475	2470
FIGS4000A	LT.4000	1600	2805	2000	460	345	155	100	1160	690	470	4 reg.	575	475	2945
FIGS5000A	LT.5000	1600	3305	2500	460	345	155	100	1160	690	470	4 reg.	575	475	3425
FIGS5000B	LT.5000	1800	2800	2000	455	345	155	100	1155	685	470	5 reg.	585	475	2960
FIGS6000A	LT.6000	1600	3805	3000	460	345	155	100	1160	690	470	4 reg.	575	475	3910
FIGS6500A	LT.6500	1800	3300	2500	455	345	155	100	1155	685	470	5 reg.	585	475	3435
FIGS8000A	LT.8000	1800	3800	3000	455	345	155	100	1155	685	470	5 reg.	585	475	3915
FIGS8000B	LT.8000	2100	3365	2500	500	365	165	100	1200	725	510	5 reg.	650	520	3520
FIGS10000A	LT.10000	2100	3865	3000	500	365	165	100	1200	725	510	5 reg.	650	520	4000
FIGS13500A	LT.13500	2400	3910	3000	520	390	195	100	1220	750	530	5 reg.	690	550	4075

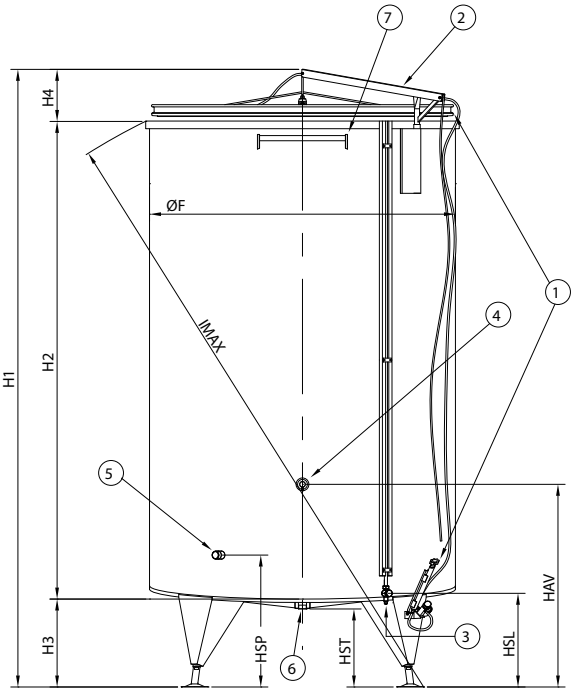

05. BEHAELTER MOD. FIG FERMENTINO LUFTSYSTEM

SERIENMAESSIGIE AUSSTATTUNG

1. SCHWIMMENDER DECKEL UND ZUBEHOER KOMPLETT LUFTSYSTEM
2. GALGE
3. NIROSTA STANDANZEIGER MIT SCHUTZBLECH
4. NIROSTA KOSTHAHN
5. KLARABLAUF (Ø ANGEBEN)
6. RESTABLAUF (Ø ANGEBEN)
7. HALTERUNG FUER TREPPE

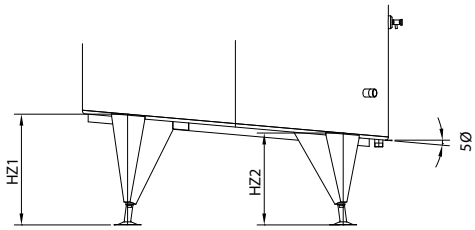

WUNSCHAUSSTATTUNG

A. MANNLOCH RUND Ø 400 mm *Cod AP0003*
B. MANNLOCH OVAL 304x400 mm *Code APOOO4*
C. MANNLOCH 4-ECKIG 420x310 mm *Code AP0005*
D. MANNLOCH 4-ECKIG 530x400 mm - *Code AP0006*
E. MANNLOCH 300X435 EINGEPRESST - MÖGLICH NUR BEI DIAM. 1310 mm *Code APOOO7*
F. MANNLOCH 4-ECKIG HORIZONTAL 310x420 *Code AP0008*
G. MANNLOCH 4-ECKIG HORIZONTAL 400x530 *Code AP0009*
H. KUEHLMANTEL
I. THERMOMETER *Code AZ0041*
J. KUGELHAEHNE UND FLACHVENTILE - ALLER ART
K. SEILZUG MECHANISCH *Code AZ0031*
L. BODENERHITZUNG

SIEHE ZUBEHOERTEILE

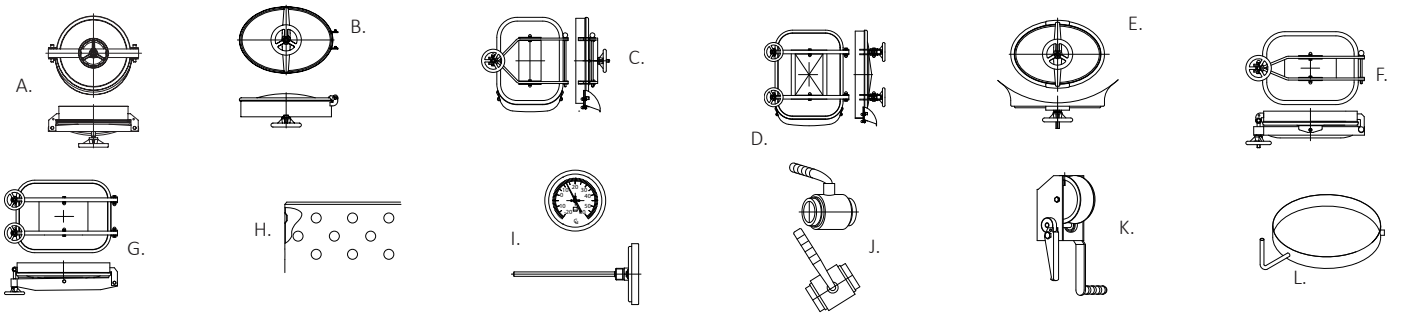

CODE	L.	ØF	H1	H2	H3	H4	HAV	HSP	HST	FUESSE	HZ1	HZ2	IMAX
FIG1500A	1500	1160	2270	1500	465	305	1165	700	475	4 reg.	540	475	2245
FIG2000A	2000	1310	2280	1500	465	315	1165	695	475	4 reg.	555	475	2305
FIG2500A	2500	1310	2655	1875	465	315	1165	695	475	4 reg.	555	475	2630
FIG3000A	3000	1310	3030	2250	465	315	1165	695	475	4 reg.	555	475	2970
FIG3000B	3000	1600	2480	1500	460	520	1160	690	470	4 reg.	575	475	2440
FIG4000A	4000	1600	2980	2000	460	520	1160	690	470	4 reg.	575	475	2855
FIG5000A	5000	1600	3480	2500	460	520	1160	690	470	4 reg.	575	475	3295
FIG5000B	5000	1800	3065	2000	460	605	1160	685	470	5 reg.	585	475	2945
FIG6000A	6000	1600	3980	3000	460	520	1160	690	470	4 reg.	575	475	3750
FIG6500A	6500	1800	3565	2500	460	605	1160	685	470	5 reg.	585	475	3375
FIG8000A	8000	1800	4065	3000	460	605	1160	685	470	5 reg.	585	475	3820
FIG8000B	8000	2100	3690	2500	500	690	1200	725	510	5 reg.	650	520	3530
FIG10000A	10000	2100	4190	3000	500	690	1200	725	510	5 reg.	650	520	3965
FIG13500A	13500	2400	4070	3000	520	550	1220	750	530	5 reg.	700	550	4110

06. BEHAELTER MOD. FCG LUFTSYSTEM

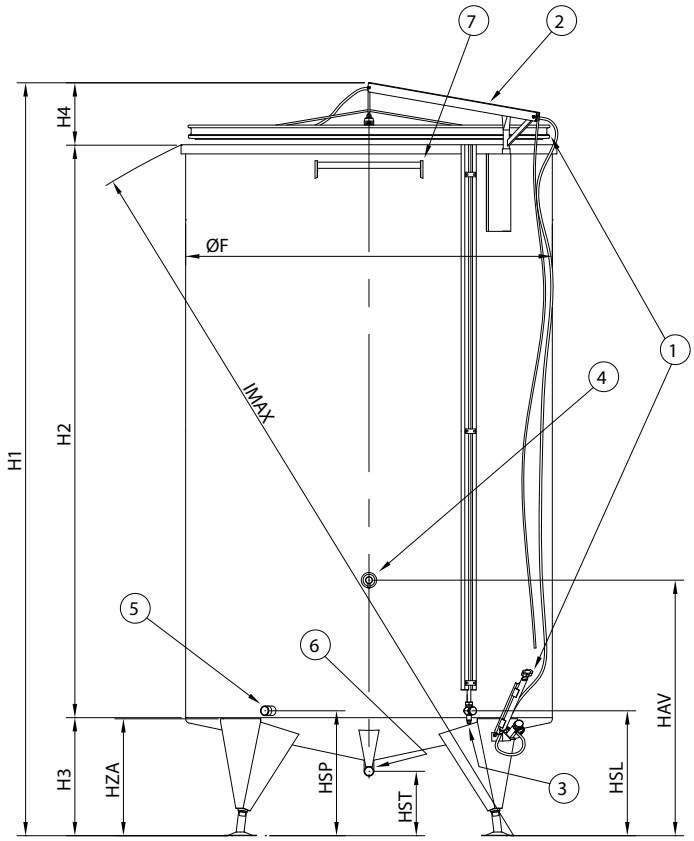

SERIENMAESSIGIE AUSSTATTUNG

1. SCHWIMMENDER DECKEL UND ZUBEHOER KOMPLETT LUFTSYSTEM
2. GALGE
3. NIROSTA STANDANZEIGER MIT SCHUTZBLECH
4. NIROSTA KOSTHAHN
5. KLARABLAUF (Ø ANGEBEN)
6. RESTABLAUF (Ø ANGEBEN)
7. HALTERUNG FUER TREPPE

WUNSCHAUSSTATTUNG

A. MANNLOCH RUND Ø 400 mm *Cod AP0003*

B. MANNLOCH OVAL 304x400 mm *Code APOOO4*

C. MANNLOCH 4-ECKIG 420x310 mm *Code AP0005*

D. MANNLOCH 4-ECKIG 530x400 mm *Code AP0006*

E. MANNLOCH 300X435 EINGEPRESST - MÖGLICH NUR BEI DIAM. 1310 MM *Code APOOO7*

F. MANNLOCH 4-ECKIG HORIZONTAL 310x420 *Code AP0008*

G. MANNLOCH 4-ECKIG HORIZONTAL 400x530 *Code AP0009*

H. KUEHLMANTEL

I. THERMOMETER *Code AZ0041*

J. KUGELHAEHNE UND FLACHVENTILE - ALLER ART

K. SEILZUG MECHANISCH *Code AZ0031*

L. BODENERHITZUNG

M. DEKANTIERHAHN MIT FLANSCH

SIEHE ZUBEHOERTEILE

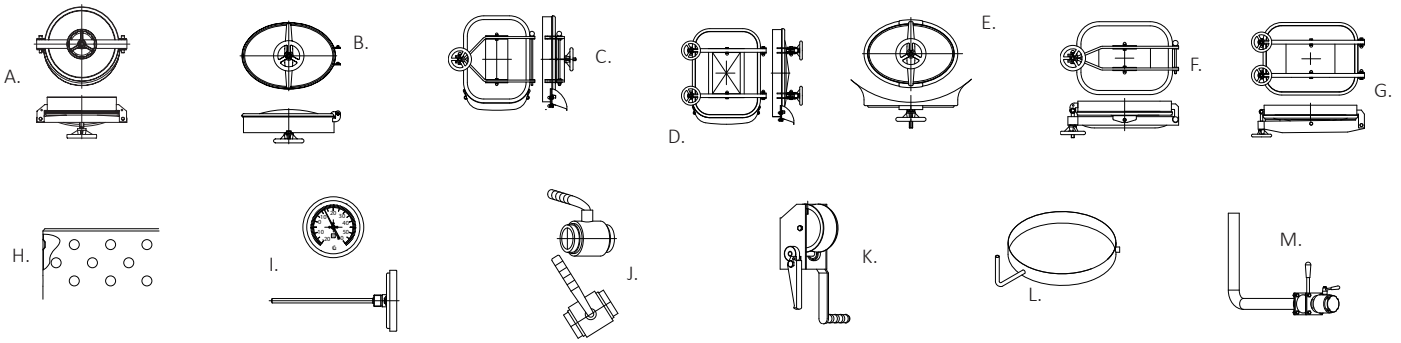

CODE	L.	ØF	H1	H2	H3	H4	HSL	HAV	HSP	HST	FUESSE	HZA	IMAX
FCG2500A	2500	1310	2705	1875	515	315	615	1215	545	325	3 reg.	510	2760
FCG3000A	3000	1310	3080	2250	515	315	615	1215	545	325	3 reg.	510	3090
FCG3000B	3000	1600	2535	1500	515	520	615	1215	545	280	4 reg.	510	2480
FCG4000A	4000	1600	3035	2000	515	520	615	1215	545	280	4 reg.	510	2905
FCG5000A	5000	1600	3535	2500	515	520	615	1215	545	280	4 reg.	510	3345
FCG5000B	5000	1800	3120	2000	515	605	615	1215	545	280	4 reg.	510	2985
FCG6000A	6000	1600	4035	3000	515	520	615	1215	545	280	4 reg.	510	3800
FCG6500A	6500	1800	3620	2500	515	605	615	1215	545	280	4 reg.	510	3420
FCG8000A	8000	1800	4120	3000	515	605	615	1215	545	280	4 reg.	510	3865
FCG8000B	8000	2100	3720	2500	530	690	630	1230	560	275	4 reg.	525	3560
FCG10000A	10000	2100	4220	3000	530	690	630	1230	560	275	4 reg.	525	3995
FCG13500A	13500	2400	4080	3000	530	550	630	1230	560	255	5 reg.	525	4180

ERSATZTEILE UND WUNSCHAUSSTATTUNG

6011	NIROSTA FUSSGESTELL FUER LITER 25/50/75 Ø 365
6012	NIROSTA FUSSGESTELL FUER LITER 100 Ø 410
6013	NIROSTA FUSSGESTELL FUER LITER 150/200 Ø 510
6014	NIROSTA FUSSGESTELL FUER LITER 300 Ø 610
6015	NIROSTA FUSSGESTELL FUER LITER 400/500/600 Ø 720
6016	NIROSTA FUSSGESTELL FUER LITER 800/100 Ø 920
7001	SCHWIMMENDER DECKEL FUER OENOL. OEL FUER LITER 25/50/75 Ø 365
7002	SCHWIMMENDER DECKEL FUER OENOL. OEL FUER LITER 100 Ø 410
7003	SCHWIMMENDER DECKEL FUER OENOL. OEL FUER LITER 150/200 Ø 510
7004	SCHWIMMENDER DECKEL FUER OENOL. OEL FUER LITER 300 Ø 610
7005	SCHWIMMENDER DECKEL FUER OENOL. OEL FUER LITER 400/500/600 Ø 720
7006	SCHWIMMENDER DECKEL FUER OENOL. OEL FUER LITER 800/1000 Ø 920
7007	SCHWIMMENDER DECKEL FUER OENOL. OEL FUER LITER 1500 Ø 1160
7008	SCHWIMMENDER DECKEL FUER OENOL. OEL FUER LITER 2000 Ø 1310
7011	STAUBDECKEL FUER LITER 25/50/75 Ø 365
7012	STAUBDECKEL FUER LITER 100 Ø 410
7013	STAUBDECKEL FUER LITER 150/200 Ø 510
7014	STAUBDECKEL FUER LITER 300 Ø 620
7015	STAUBDECKEL FUER LITER 400/500/600 Ø 720
7016	STAUBDECKEL FUER LITER 800/1000 Ø 920
7017	STAUBDECKEL FUER LITER 1500 Ø 1160
7018	STAUBDECKEL FUER LITER 2000 Ø 1310
7021	SCWIMMENDER DECKEL LUFTSYSTEM FUER LITER 100 Ø 410
7022	SCWIMMENDER DECKEL LUFTSYSTEM FUER LITER 150/200 Ø 510
7023	SCWIMMENDER DECKEL LUFTSYSTEM FUER LITER 300 Ø 620
7024	SCWIMMENDER DECKEL LUFTSYSTEM FUER LITER 400/500/600 Ø 720
7025	SCWIMMENDER DECKEL LUFTSYSTEM FUER LITER 800/1000 Ø 920
7026	SCWIMMENDER DECKEL LUFTSYSTEM FUER LITER 1500 Ø 1160
7027	SCWIMMENDER DECKEL LUFTSYSTEM FUER LITER 2000 Ø 1310
7041	ZUBEHOER KOMPLETT LUFTSYSTEM Ø 410
7042	ZUBEHOER KOMPLETT LUFTSYSTEM Ø 510
7043	ZUBEHOER KOMPLETT LUFTSYSTEM Ø 620
7044	ZUBEHOER KOMPLETT LUFTSYSTEM Ø 720
7045	ZUBEHOER KOMPLETT LUFTSYSTEM Ø 920

7046	ZUBEHOER KOMPLETT LUFTSYSTEM Ø 1160
7047	ZUBEHOER KOMPLETT LUFTSYSTEM Ø 1310
7051	LUFTKAMMER Ø 410
7052	LUFTKAMMER Ø 510
7053	LUFTKAMMER Ø 620
7054	LUFTKAMMER Ø 720
7055	LUFTKAMMER Ø 920
7056	LUFTKAMMER Ø 1160
7057	LUFTKAMMER Ø 1310
7060	ENTLUEFTUNGSVENTIL
7088	HALTERUNG FUER TREPPE
7090	NIROSTA KOSTHANN
7091	NIROSTA STANDANZEIGER
7092	SCHUTZBLECH FUER STANDROHR PRO METER
7093	GALGE
9030	GEBOHRTES KORB Ø 365 H. 300 FUER TOPF 30 LITER
9060	GEBOHRTES KORB Ø 410 H. 500 FUER TOPF 60 LITER
9100	GEBOHRTES KORB Ø 510 H. 500 FUER TOPF 100 LITER
9150	GEBOHRTES KORB Ø 620 H. 500 FUER TOPF 150 LITER
9200	GEBOHRTES KORB Ø 720 H. 500 FUER TOPF 200 LITER
9500	GEBOHRTES KORB Ø 920 H. 750 FUER TOPF 500 LITER
AC0021	KLEMME UND STANDANZEIGER FUER STICHSTOFF
AF0001	KUEHLMANTEL Ø 620 MM. H. 300 MM. FUER BEHAELTER 300 LITER
AF0002	KUEHLMANTEL Ø 720 MM. H. 3000 MM. FUER BEHAELTER 400/500/600 LITER
AF0004	KUEHLMANTEL Ø 920 MM. H. 300 MM. FUER BEHAELTER 1000 LITER
AF0005	KUEHLMANTEL Ø 920 MM. H. 620 MM. FUER BEHAELTER 1000 LITER
AF0007	KUEHLMANTEL Ø 1160 MM. H. 620 MM. FUER BEHAELTER 1500 LITER
AF0009	KUEHLMANTEL Ø 1310 MM. H. 620 MM. FUER BEHAELTER 2000 LITER
AP0001	MANNLOCH OVAL 190x265 MM.
AP0002	MANNLOCH RUND Ø 300 MM.
AP0003	MANNLOCH RUND Ø 400 MM.
AP0007	MANNLOCH 300X435 EINGEPRESST MÖGLICH NUR BEI DIAM. 920/1160/1310 MM.
AR0001	REGULIERBARE FUESSE FUER BEHAELTER BIS 2000 LITER
AR0011	FUESSE 500 H FUER BEHAELTER BIS 2000 LITER
AR0012	FUESSE 600 H FUER BEHAELTER BIS 2000 LITER
AS0001	OBERER DECKEL AISI 316 V4A

ERSATZTEILE UND WUNSCHAUSSTATTUNG

AS0002	SCHWIMMENDER DECKEL AISI 316 V4A
AS0003	BEHAELTER KOMPLETT AISI 316 V4A
AV0001	GHIDI KUGELHAHN 1" AG - WAG 25
AV0002	GHIDI KUGELHAHN 1" AG - 1" AG
AV0010	KUGELHAHN ROHR IG - KLEMME 1"1/4x40
AV0011	KUGELHAHN ROHR IG - KLEMME 1"1/2x50
AV0012	KUGELHAHN ROHR IG - KLEMME 2"x60
AV0020	KUGELHAHN ROHR IG - WAG 1"1/4x35
AV0021	KUGELHAHN ROHR IG - WAG 1"1/4x40
AV0022	KUGELHAHN ROHR IG - WAG 1"1/2x50
AV0030	FLACHVENTIL IG 1"1/2 - DIN 11851/405 DN 40
AV0031	FLACHVENTIL IG 2" - DIN 11851/405 DN 50
AV0032	FLACHVENTIL IG 2" - DIN 11851/405 DN 60
AV0040	KUGELHAHN FLANSCH 100x100 DN 50 GAROLLA
AV0041	KUGELHAHN FLANSCH 100x100 DN 40 GAROLLA
AV0042	KUGELHAHN FLANSCH 120x120 DN 60 GAROLLA
AV0060	FLACHVENTIL FLANSCH 100x100 DIN 11851/405 DN 40
AV0061	FLACHVENTIL FLANSCH 100x100 DIN 11851/405 DN 50
AV0062	FLACHVENTIL FLANSCH 120x120 DIN 11851/405 DN 60
AV0081	VENTIL FUER HONIG 1"1/2 MIT ANGESCHWEISSTER MUFFE
AV0082	VENTIL FUER HONIG 2 MIT ANGESCHWEISSTER MUFFE
AV0090	KUGELHAHN ROHR IG - MACON 1"1/4x40
AV0091	KUGELHAHN ROHR IG - MACON 1"1/2x50
AZ0001	DICHTUNG FUER GHIDI 1" KUGELHAHN
AZ0002	PVC PIPE FUER GHIDI 1" KUGELHAHN
AZ0003	SCHLAUCHANSCHLUSS FUER GHIDI 1" KUGELHAHN
AZ0004	PVC BLINDKAPPE FUER GHIDI 1" KUGELHAHN
AZ0005	BLINDKAPPE AUS NIROSTA FUER LOCH 1"
AZ0006	UEBERSEZTUNG 1\2 FUER LOCH 1"
AZ0010	UEBERSETZUNG 40 GAROLLA FUER GHIDI 1" KUGELHAHN
AZ0011	UEBERSETZUNG 40 MACON FUER GHIDI 1" KUGELHAHN
AZ0012	UEBERSETZUNG WAG FUER GHIDI 1" KUGELHAHN
AZ0013	UEBERSETZUNG TRICLAMP FUER GHIDI 1" KUGELHAHN
AZ0020	PUMPE FUER LUFTKAMMER
AZ0021	MANOMETER FUER PUMPE
AZ0022	GARNITUR O-RINGE u DICHTUNGEN FUER PUMPE
AZ0051	DICHTUNG FUER OVALES MANNLOCH 190x265 MM.
AZ0052	DICHTUNG FUER RUNDES MANNLOCH Ø 300 MM.
AZ0053	DICHTUNG FUER RUNDES MANNLOCH Ø 400 MM.
AZ0057	DICHTUNG FUER TUERL Ø 300 MM.
AZ0058	DICHTUNG FUER TUERL Ø 400 MM.

AZ0059	DICHTUNG FUER TRANSPORTTANK
AZ0060	KLEMME FUER TRANSPORTTANK
AZ0061	MOTOR 220V FUER RUHRWERK
AZ0062	ROHR FUER STANDANZEIGER AUS GLASS
AZ0081	DICHTUNG FUER OVALES MANNLOCH MOD. DANUBIO 300x435
AC0011	TUERCHEN MIT HEBEL Ø 300 MM.
AC0012	TUERCHEN MIT HEBEL Ø 400 MM.
AC0021	KLEMME UND STANDANZEIGER FUER STICHSTOFF
AF0007	KUEHLMANTEL Ø 1160 MM. H. 670 MM. FUER BEHAELTER 1500 LITER
AF0009	KUEHLMANTEL Ø 1310 MM. H. 670 MM. FUER BEHAELTER 2000 LITER
AF0011	KUEHLMANTEL Ø 1600 MM. H. 670 MM. FUER BEHAEL-TER3000/4000/5000/6000 LITER
AF0013	KUEHLMANTEL Ø 1800 MM. H. 670 MM. FUER BEHAELTER 5000/6500/8000 LITER
AF0015	KUEHLMANTEL Ø 2100 MM. H. 670 MM. FUER BEHAELTER 8000/10000 LITER
AF0017	KUEHLMANTEL Ø 2400 MM. H. 670 MM. FUER BEHAELTER 13500 LITER
AG0008	SCWIMMENDER DECKEL LUFTSYSTEM FUER LITER 1500 Ø 1160
AG0009	SCWIMMENDER DECKEL LUFTSYSTEM FUER LITER 2000 Ø 1310
AG0010	SCWIMMENDER DECKEL LUFTSYSTEM FUER LITER 3000/4000/5000/6000 Ø 1600
AG0011	SCWIMMENDER DECKEL LUFTSYSTEM FUER LITER 5000/6500/8000 Ø 1800
AG0012	SCWIMMENDER DECKEL LUFTSYSTEM FUER LITER 8000/10000 Ø 2100
AG0013	SCWIMMENDER DECKEL LUFTSYSTEM FUER LITER 13500 Ø 2400
AI0008	LUFTKAMMER Ø 1160
AI0009	LUFTKAMMER Ø 1310
AI0010	LUFTKAMMER Ø 1600
AI0011	LUFTKAMMER Ø 1800
AI0012	LUFTKAMMER Ø 2100
AI0013	LUFTKAMMER Ø 2400
AK0008	ZUBEHOER KOMPLETT LUFTSYSTEM Ø 1160
AK0009	ZUBEHOER KOMPLETT LUFTSYSTEM Ø 1310
AK0010	ZUBEHOER KOMPLETT LUFTSYSTEM Ø 1600
AK0011	ZUBEHOER KOMPLETT LUFTSYSTEM Ø 1800
AK0012	ZUBEHOER KOMPLETT LUFTSYSTEM Ø 2100
AK0013	ZUBEHOER KOMPLETT LUFTSYSTEM Ø 2400
AM0001	BODENERHITZUNG Ø 720 MM. FUER GAERUNG Ø 1160 MM.
AM0002	BODENERHITZUNG Ø 920 MM. FUER GAERUNG Ø 1310 MM.

ERSATZTEILE UND WUNSCHAUSSTATTUNG

AM0003	BODENERHITZUNG Ø 1160 MM. FUER GAERUNG Ø 1600 MM.
AM0004	BODENERHITZUNG Ø 1310 MM. FUER GAERUNG Ø 1800 MM.
AM0005	BODENERHITZUNG Ø 1600 MM. FUER GAERUNG Ø 2100 MM.
AM0006	BODENERHITZUNG Ø 1800 MM. FUER GAERUNG Ø 2400 MM.
AP0001	MANNLOCH OVAL 190x265 MM.
AP0002	MANNLOCH RUND Ø 300 MM.
AP0003	MANNLOCH RUND Ø 400 MM.
AP0004	MANNLOCH OVAL 304x400 MM.
AP0005	MANNLOCH 4-ECKIG 420x310 MM.
AP0006	MANNLOCH 4-ECKIG 530x400 MM.
AP0007	MANNLOCH304X435 EINGEPRESST MÖGLICH NUR BEI DIAM. 1310 MM.
AS0001	OBERER DECKEL AISI 316 V4A
AS0002	SCHWIMMENDER DECKEL AISI 316 V4A
AS0003	BEHAELTER KOMPLETT AISI 316 V4A
AV0010	KUGELHAHN ROHR IG - KLEMME 1"1/4x40
AV0011	KUGELHAHN ROHR IG - KLEMME 1"1/2x50
AV0012	KUGELHAHN ROHR IG - KLEMME 2"x60
AV0020	KUGELHAHN ROHR IG - WAG 1"1/4x35
AV0021	KUGELHAHN ROHR IG - WAG 1"1/4x40
AV0022	KUGELHAHN ROHR IG - WAG 1"1/2x50
AV0030	FLACHVENTIL IG 1"1/2 - DIN 11851/405 DN 40
AV0031	FLACHVENTIL IG 2" - DIN 11851/405 DN 50
AV0032	FLACHVENTIL IG 2" - DIN 11851/405 DN 60
AV0040	KUGELHAHN FLANSCH 100x100 DN 50 GAROLLA
AV0041	KUGELHAHN FLANSCH 100x100 DN 40 GAROLLA
AV0042	KUGELHAHN FLANSCH 120x120 DN 60 GAROLLA
AV0050	NIROSTA KUGELHAHN MIT FLANSCH 100x100 AUF MACON 40
AV0051	NIROSTA KUGELHAHN MIT FLANSCH 100x100 AUF MACON 50
AV0052	NIROSTA KUGELHAHN MIT FLANSCH 120x120 AUF MACON 70
AV0060	FLACHVENTIL FLANSCH 100x100 DIN 11851/405 DN 40 IG
AV0061	FLACHVENTIL FLANSCH 100x100 DIN 11851/405 DN 50 IG
AV0062	FLACHVENTIL FLANSCH 120x120 DIN 11851/405 DN 60 IG
AV0070	DEKANTIERHAHN MIT FLANSCH 100x100 Ø 40 MM.
AV0071	DEKANTIERHAHN MIT FLANSCH 100x100 Ø 50 MM.
AV0072	DEKANTIERHAHN MIT FLANSCH 120x120 Ø 60 MM.
AV0073	DEKANTIERHAHN MIT FLANSCH 120x120 Ø 70 MM.
AZ0020	PUMPE FUER LUFTKAMMER
AZ0021	MANOMETER FUER PUMPE
AZ0022	GARNITUR O-RINGE u DICHTUNGEN FUER PUMPE
AZ0031	SEILZUG MECHANISCH

AZ0041	THERMOMETER
AZ0051	DICHTUNG FUER OVALES MANNLOCH 190x265 MM.
AZ0052	DICHTUNG FUER RUNDES MANNLOCH Ø 300 MM.
AZ0053	DICHTUNG FUER RUNDES MANNLOCH Ø 400 MM.
AZ0054	DICHTUNG FUER OVALES MANNLOCH 304X400 MM.
AZ0055	DICHTUNG FUER 4-ECKIGES 420x310 MM.
AZ0056	DICHTUNG FUER 4-ECKIGES 530x400 MM.
AZ0057	DICHTUNG FUER TUERL Ø 300 MM.
AZ0058	DICHTUNG FUER TUERL Ø 400 MM.
AZ0062	ROHR FUER STANDANZEIGER AUS GLASS
AZ0071	SPRUEHBALL
AZ1001	ÜBERSCHWALLUNGSROHR Ø 40
AZ1002	ÜBERSCHWALLUNGSROHR Ø 50
AZ1003	ÜBERSCHWALLUNGSROHR Ø 60
AZ1004	DISPERSIERSCHEIBE ZUR BEWASSERUNG DES KUCHENS Ø 40
AZ1005	DISPERSIERSCHEIBE ZUR BEWASSERUNG DES KUCHENS Ø 50
AZ1006	DISPERSIERSCHEIBE ZUR BEWASSERUNG DES KUCHENS Ø 60